SKOBERNE Kunststoff-Edelstahl-Außenwandsystem

Designansprüche an der Hausfassade optimal erfüllen

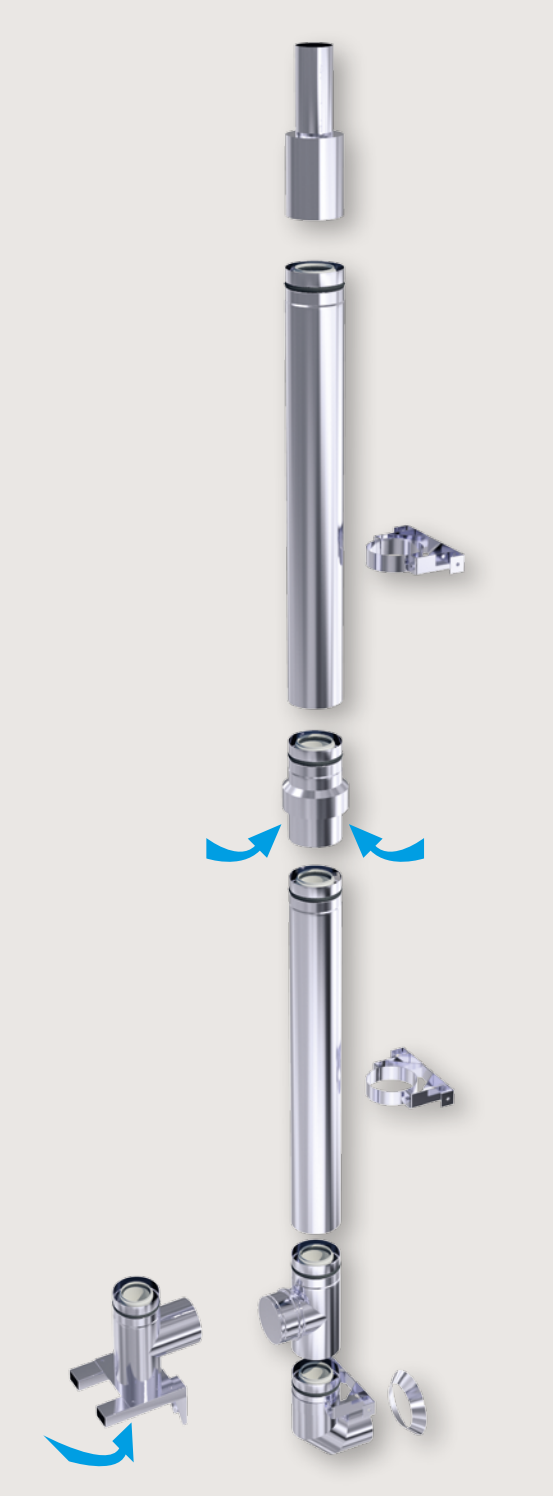

Mit Erscheinen der Preisliste 4/2017 stellen wir Ihnen ein neues Luftabgassystem zur Verfügung. Es kombiniert die bewährte SKOBERNE-Kunststoffabgasleitung nunmehr auch mit einem Außenmantel aus Edelstahl. Mit einer durchgängigen Edelstahloptik bis hin zum Mündungsabschluss und einer kompakten Bauweise können wir auch besondere Designansprüche von Architekten und Bauherren erfüllen.

Selbstverständlich weisen die Konstruktion und alle Bauteile auch mit der blanken Edelstahloberfläche die bewährten Qualitätsmerkmale auf. Und wie von SKOBERNE gewohnt, ist die Montage besonders einfach und zeitsparend, denn die innere und die äußere Steckverbindung werden gleichzeitig montiert.

Im ersten Schritt bieten wir Ihnen die Universalnennweite 80/125 an. Im Laufe des Jahres 2017 folgen auch die Nennweiten 60/100 und 110/160. **Sprechen Sie uns an!**

Vorteile und Eigenschaften auf einen Blick

- **Große Variabilität der Bauteile, speziell für die Dachdurchdringung**
- **Wählbare Position der Luftansaugung**
- **Stehende Luftschicht oberhalb des Luftansaugstücks**
- **Durchgängige Edelstahloptik einschließlich des Mündungsabschlusses**
- **Konstruktiv kontrollierte Längendehnung der Kunststoff-Abgasleitung**
- **Leichte Montage und Demontage**
- **Gleichzeitige Montage der inneren und der äußeren Steckverbindung**
- **Schlanke Ausbildung der Zuluftmuffe**
- **Zuluftmuffenverbindung mit extra Dichtlippe**
- **Kompakte Bauweise aller Formteile**
- **Einfach kürzbare Längenelemente**

Stand: Februar 2017. Technische Änderungen vorbehalten. Art.-Nr. DOK117_0

Skoberne GmbH
Ostendstraße 1, D-64319 Pfungstadt

☎ +49 (0)6157 8070-0
+49 (0)6157 8070-70

info@skoberne.de
www.skoberne.de

SKOBERNE plastic/stainless steel external wall flue

Attractive design for a flawless house façade appearance

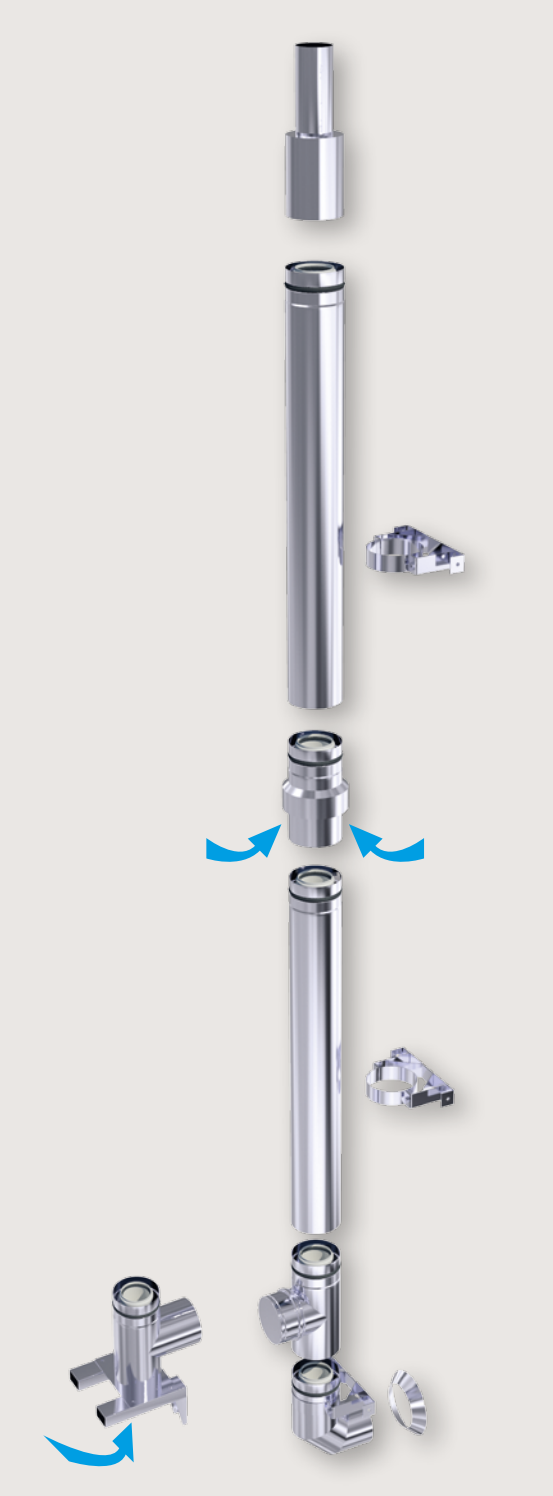

The publication of our new April 2017 price list also sees the launch of our new flue system. It combines the tried-and-tested SKOBERNE plastic flue pipe with an external concentric pipe made from stainless steel. With its attractive all-over steel finish extending fully to the terminal and its compact design and construction, this will surely meet the design requirements of even the most fastidious of architects and building owners.

The introduction of new design components and the silky smooth steel surfaces, creates an overall system which of course still exhibits all of the quality characteristics you have come to expect of us. Those of you familiar with our products will not be surprised to learn that it is easily and quickly installed as both, inner and outer concentric joints are made simultaneously.

As yet, we only offer the standard size 80/125, but later this year, we will also make available sizes 60/100 and 110/160. **Contact us with your requirements!**

Advantages and characteristics in brief

- **Components are variable, compatible and adaptable; ideal for roof penetration**
- **Variable positioning of air intake**
- **Air column above intake remains static**
- **Total steel exterior – including the outlet**
- **Integral allowance for expansion/conraction of PP pipe within each linear concentric component**
- **Easy to install and dismantle**
- **Internal and external connections can be made simultaneously**
- **Sleek design of the air intake sleeve**
- **Outer concentric pipe has built-in seal**
- **Compact design of all components**
- **Flue section easily shortened**

Issue: February 2017. We reserve the right to make technical modifications. Art. No. DOK117_0

Skoberne GmbH
Ostendstraße 1, D-64319 Pfungstadt
☎ +49 (0)6157 8070-0
+49 (0)6157 8070-70
info@skoberne.de
www.skoberne.de